Betriebsanleitung

E-SCOOTER

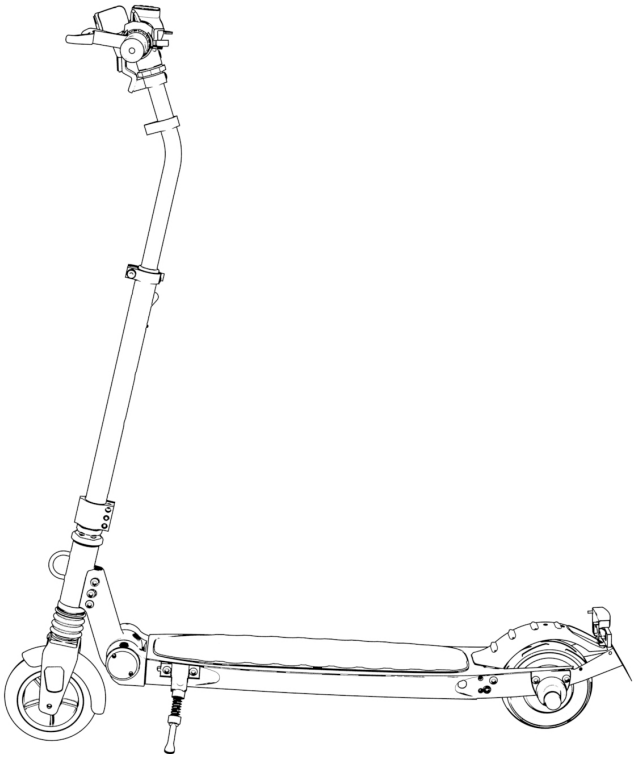

Moovi

Wichtig!
Bitte sorgfältig lesen und für späteres Nachschlagen aufbewahren.

INHALT

1 **MONTAGE**
2 **KORPUS UND BEZEICHNUNGEN**
3 **SICHERHEITSBESTIMMUNGEN**
4 **PRODUKT**
4 KLAPPSTUFEN
5 KLAPPSCHRITTE
6 AUFKLAPPEN
7 FALTEN UND GEBRAUCH
7 MODIFIKATIONEN
8 **DISPLAY GEBRAUCH**
8 LENKERTEILE UND FUNKTIONEN
8 BREMSEN
9 HAUPTSCHALTER
10 BEDIENUNGSANLEITUNG
11 **DISPLAY**
11 PARAMETEREINSTELLUNGEN
12 FEHLERBESCHREIBUNG
13 **INBETRIEBNAHME**
13 BEREIT ZUM START
13 IN BEWEGUNG SETZEN
13 BREMSEN
14 **BATTERIE UND LADEGERÄT**
14 BATTERIE
14 LADEGERÄT
14 ANLEITUNG ZUM LADEN
15 **PFLEGE**
15 INSPEKTION
15 TÄGLICHE PFLEGE
15 VERPACKUNG
15 **PROBLEMBEHANDLUNG**
16 **PRODUKT SPEZIFIKATIONSPARAMETER**
16 ES145A
17 ES200A
18 **GEWÄHRLEISTUNGSVERLUST**
18 **GARANTIE UND GEWÄHRLEISTUNG**
19 **KONFORMITÄTSERKLÄRUNGEN**

CONTENT

23 **ASSEMBLY**

24 **NAME OF THE MAIN PARTS**

25 **SAFETY INSTRUCTIONS**

26 **PRODUCT**

26 FOLDING STAGES

27 FOLDING STEPS

28 EXPANDING STEPS

29 HOW TO USE THE FOLDER

29 MODIFICATIONS

30 **BASIC OPERATION**

30 FUNCTION & DESCRIPTION OF THE DIRECTION PARTS

30 BRAKES

31 POWER SWITCH

32 OPERATING INSTRUCTIONS

33 **FACTORY SETTING OR DISPLAY SCREEN**

33 PARAMETER SETTINGS

34 FAULT DESCRIPTION

35 **RIDING OPERATION**

35 READY TO START

35 START MOVING

35 BRAKING

36 **BATTERY & CHARGER**

36 BATTERY

36 CHARGER

36 CHARGE INSTRUCTIONS

37 **MAINTENANCE**

37 INSPECTION

37 DAILY MAINTENANCE

37 PACKAGING

37 **SOLUTION TO THE GENERAL PROBLEMS**

38 **PRODUCT SPECIFICATIONS/PARAMETER LIST**

38 ES145A

39 ES200A

40 **LOSS OF WARRANTY**

40 **GUARANTEE AND WARRANTY**

MONTAGE

Vor der ersten Inbetriebnahme muss das Vorderlicht wie in der untenstehenden Abbildung dargestellt montiert werden. Dafür müssen nacheinander folgende Schritte durchgeführt werden:

1. Den Roller aufklappen und mit Hilfe des Ständers sichern.
2. Die Schraube an der vorgesehenen Befestigung der Lampe (roter Kreis) mit dem Multitool lösen.
3. Die Schraube durch die Öffnung in der Lampe führen und an der vorgesehenen Befestigung fest verschrauben.

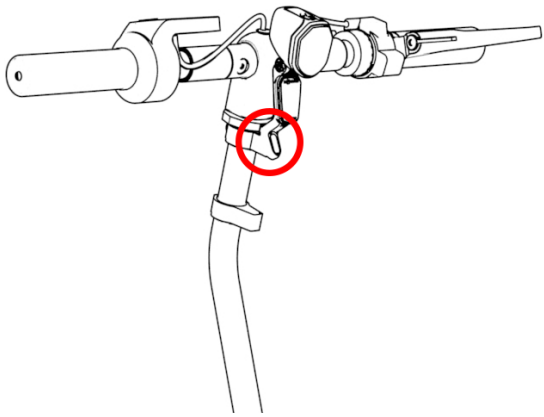

KORPUS UND BEZEICHNUNGEN

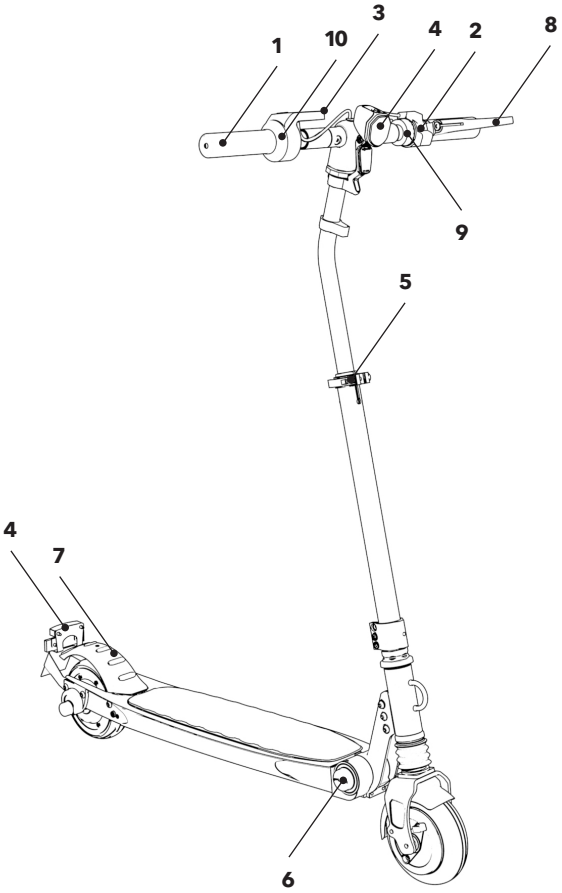

1. Griff
2. Elektromagnetische Bremse
3. Display
4. Lichter
5. Verriegelungsschelle
6. Faltknopf
7. Bremspedal hinten
8. Handbremse
9. Klingel
10. Beschleuniger

SICHERHEITSBESTIMMUNGEN

1. Bei diesem Produkt handelt es sich um einen Moovi Elektroroller für Erwachsene, der nur für eine Person ab 14 Jahren geeignet ist und keine zweite Person gleichzeitig befördern kann.
2. Immer mit festen Schuhen fahren und einen Helm und Sicherheitskleidung tragen.
3. Nicht in unsicheren Bereichen verwenden und die für Dein Land geltenden Gesetze und Vorschriften beachten.
4. Bitte übe auf ebener Strecke die Bedienung bevor Du den Moovi fährst.
5. Bitte mache keine gefährlichen oder akrobatischen Handlungen.
6. Um die Sicherheit zu gewährleisten, bitte nicht auf schroffer Straße benutzen.
7. Nutze Deinen Moovi nicht, wenn die Temperatur unter -5 Grad sinkt.
8. Bei schlechten Strassenverhältnissen, bitte langsam und vorsichtig fahren.
9. Bitte nicht auf Eisflächen oder öligen Straßen benutzen. Akute Rutschgefahr!
10. Bei Nässe kann sich der Bremsweg verlängern, besondere Vorsicht ist geboten.
11. Fahre vorausschauend und mit Sorgfalt - immer sicher. Du musst die ständige Kontrolle über den Roller und die Situation haben. Verwende die entsprechende Einstellung der Lenkung und trage immer passende Kleidung und feste Schuhe.
12. Bitte beachte die örtlichen Vorschriften für die Nutzung von E-Scootern. Achte insbesondere auf mögliche Einschränkungen der Nutzung in bestimmten Bereichen (z.B. Fußgängerzonen, Einbahnstraßen, Fahrradstraßen etc.).
13. Verwende Deinen Moovi E-Scooter niemals mit Zubehör oder Gegenständen, die nicht ausdrücklich vom Hersteller freigegeben wurden.
14. Bitte immer darauf achten, genug Abstand zu anderen Verkehrsteilnehmern zu halten. Wenn Du in einer Gruppe E-Scootern fährst, bitte immer hintereinander fahren.
15. Von Werk aus startet der Roller lediglich mit Kraftunterstützung. Das geschieht durch einfaches anrollen (wie bei einem Tretroller).
16. Immer darauf achten, dass die Räder sich in einem guten Zustand befinden.
17. Große Menschenmengen oder besonders stark frequentierte Verkehrsbereiche sind zu vermeiden.
18. Hindernisse sind stets mit größter Vorsicht zu überqueren. Im Zweifelsfall wird empfohlen, abzusteigen, um ein Hindernis sicher zu überqueren.
19. Mache durch die Klingel am Lenker stets auf dich aufmerksam, wenn du andere Verkehrsteilnehmer überholst und achte darauf beim Überholen stets einen Sicherheitsabstand von 1,5m einzuräumen.
20. Passe deine Geschwindigkeit und Fahrweise stets den jeweiligen Gegebenheiten an. Überquere Straßen oder geschützte Bereiche im Zweifelsfall lieber zu Fuß.
21. Dein Moovi darf zusammengeklappt in der deutschen Bahn und den meisten Nahverkehrsanbietern ohne Fahrschein mitgenommen werden. Bitte überprüfe die Bedingungen vor Antritt Deiner Fahrt noch einmal.
22. Stelle den Lenker vor der Fahrt auf die ideale Position für deine Körpergröße ein und achte darauf,dass die Verriegelungsschelle richtig geschlossen ist.

PRODUKT

— KLAPPSTUFEN —

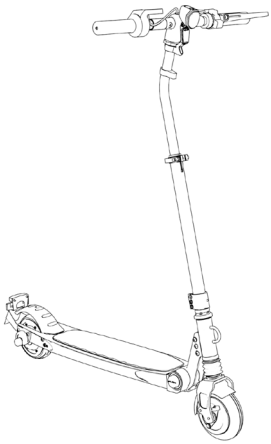

A. Geöffnet

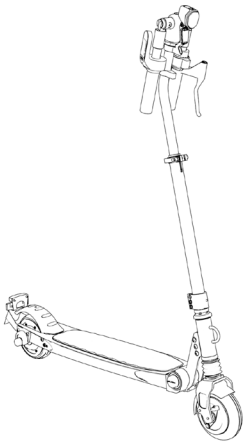

B. Griffe gefaltet

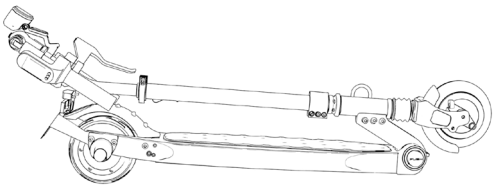

C. Zusammengeklappt

— KLAPPSCHRITTE —

1 Wie in der Abbildung gezeigt, Verriegelungsschelle in Pfeilrichtung öffnen. Hebel nach außen schieben und nach Bedarf etwas lose drehen.

2 Drücke die goldene Kugel ein und schiebe dabei die Lenkstange nach unten, schließe die Verrieglungsschelle wieder.

3 Schiebverbindung, wie in der Abbildung gezeigt, nach außen bis zum Maximum schieben. Den rechten und linken Griff nach unten klappen.

4 Faltknopf drücken und gleichzeitig die Lenkstange nach unten klappen. Stange rastet automatisch ein und kann als Tragegriff genutzt werden.

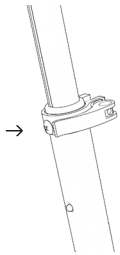

a

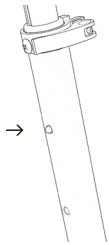

b

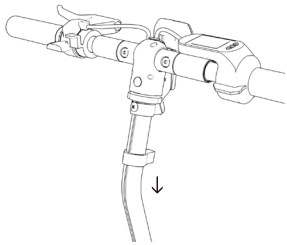

c

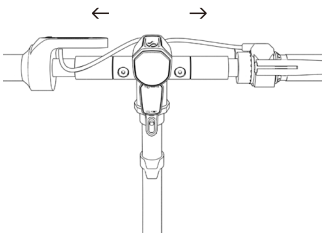

d

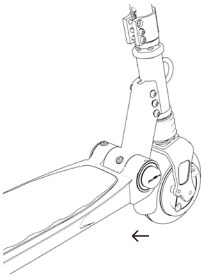

e

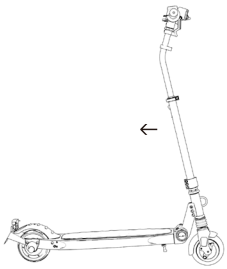

f

— AUFKLAPPEN —

1 Drücke den Faltknopf und hebe den Lenker vorsichtig an, bis dieser einrastet und die rote Kontrolllinie zu sehen ist.

2 Die Griffe einfach hochklappen (heben), bis es "klickt". Stelle sicher, dass der Griff in seiner Position automatisch einrastet und die Schiebverbindung wieder vollständig zurückrutscht. Eventuell durch leichtes Wackeln an den Griffen nachhelfen.

3 Verriegelungsschelle wieder öffnen. Goldene Kugel eindrücken und die Lenkstange nach oben ziehen, bis zur gewünschten Höhe. Darauf achten, dass die goldene Kugel die gewählte Position der Lenkstange sichert. Die Verriegelungsschelle wieder festdrehen und stramm schließen.

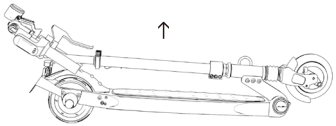

a

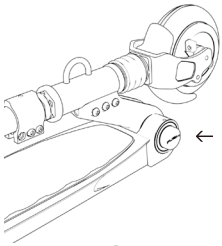

b

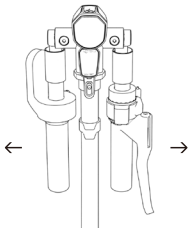

c

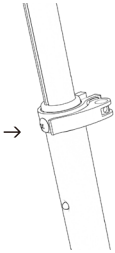

d

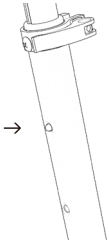

e

— FALTEN UND GEBRAUCH —

1 Wenn der Moovi aufgeklappt ist, muss die rote Linie um den Faltknopf herum sichtbar sein!

2 Sollten sich Schrauben lösen, bitte sorgfältig nachziehen aber keinesfalls überdrehen.

3 Einstellungsmethode (zum Festziehen oder Lösen des Klappmechanismus): Verwende einen Sechskantschlüssel, um die Mutter zu lösen und nutze dann den Innensechskantschlüssel, um die Einstellschraube leicht einzustellen. Nachdem die Positionierungsschraube angebracht wurde, verwende einen Sechskantschlüssel, um die Mutter wieder zu verriegeln (wie gezeigt). Die Einstellschrauben können zum minimieren des Gelenkspiels im Klappmechanismus verwendet werden.

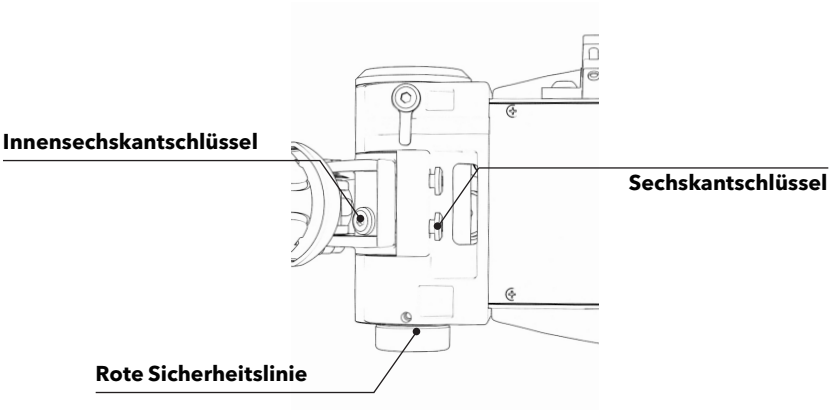

Achte bitte besonders auf die sichtbare rote Sicherheitslinie, nachdem Du Einstellungen vorgenommen hast!

— MODIFIKATIONEN —

Der Moovi und alle enthaltenen Teile dürfen in keiner Form modifiziert werden. Alle Veränderungen, auf die in dieser Betriebsanleitung ausführlich hingewiesen werden, sind davon ausgenommen. Außerdem sollten keine vom Hersteller nicht beworbenen Zubehörteile verwendet werden.

DISPLAY GEBRAUCH

— LENKER / TEILE / FUNKTIONEN —

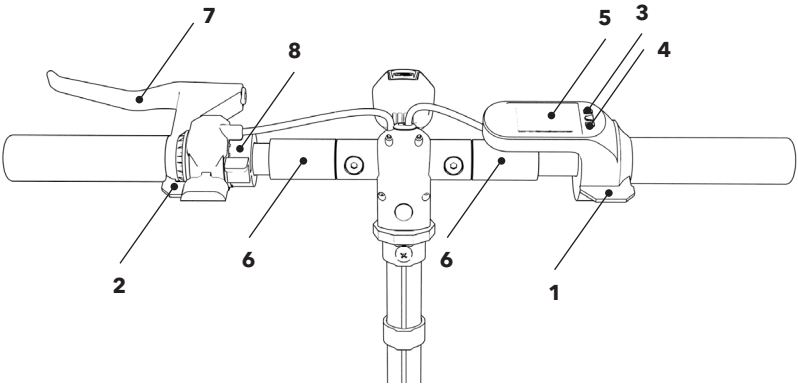

1. Daumengas
2. Daumenbremse
3. Ein- / Ausschalter
4. Wahltaste
5. Display
6. Klappschelle
7. Handbremse
8. Klingel

REKUPERATIONSBREMSE (DAUMENBREMSE)

Die Rekuperationsbremse wird immer als erstes benutzt, da sie die Bremsenergie in Batterieladung zurückführt und somit die Reichweite verlängert. Aus diesem Grund muss diese Bremse stets verwendet werden, wenn andere Bremsen ebenfalls benutzt werden. Sie wird durch Betätigung des Daumenhebels (2.) aktiviert.

MECHANISCHE BREMSE (TRITTBREMSE)

Die Mechanische Bremse wird durch das Auftreten des Fußes aktiviert und bremst den Reifen somit ab. Sie darf ausschließlich in Kombination mit der Rekuperationsbremse verwendet werden.

TROMMELBREMSE (HANDBREMSE)

Die Trommelbremse wird durch betätigen des roten Griffes aktiviert. Da sie am Vorderrad befestigt ist, muss sie stets mit äußerster Vorsicht und nur im Falle einer Notfallbremsung verwendet werden. Sie darf ausschließlich in Verbindung mit der Rekuperationsbremse benutzt werden.
Das Körpergewicht sollte beim Bremsen nach hinten verlagert werden.

Vor Fahrtbeginn solltest du durch Durchdrücken des Bremshebels prüfen, ob der Seilzug der Trommelbremse fest genug angezogen ist. Das Herausdrehen der Schraube nach links, verkürzt das Bremsseil und verändert den Druckpunkt am Bremsgriff. Nachdem du die Schraube weiter nach links gedreht hast, musst du mit der Gegenmutter kontern, um die Spannschraube festzustellen.

Die Trommelbremse muss regelmäßig justiert werden.

Wenn Du durch das Nachjustieren der Schraube am Bremsgriff keinerlei Bremswirkung mehr erzielst, muss ein Austausch der Bremsbacken vorgenommen werden.

— HAUPTSCHALTER —

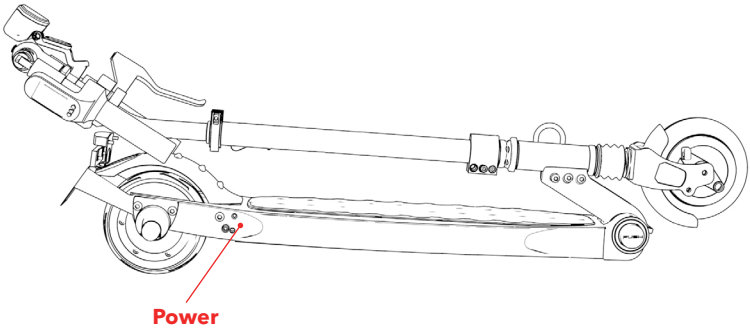

Drücke den Hauptschalter, um das gesamte Fahrzeug einzuschalten; drücke ihn erneut, um das gesamte Fahrzeug auszuschalten.

— BEDIENUNGSANLEITUNG —

DIE BEDIENUNG DES DISPLAYS ERFORDERT FOLGENDE SCHRITTE

Langes Drücken der Einschalttaste: der Bildschirm leuchtet, die Stromversorgung wurde hergestellt. Stromversorgung schaltet sich automatisch ab, wenn Dein Moovi nicht genutzt wird.
Ab Werk ist die Einstellung so gewählt, dass sich Dein Moovi nach 3 min automatisch abschaltet.

GESCHWINDIGKEITSKONTROLLE

Drücke den Gashebel mit dem Daumen nach unten. Je tiefer der Hebel gedrückt wird, desto höher ist die Geschwindigkeit.

BREMSKONTROLLE

Drücke die elektronische Bremse mit dem linken Daumen. Je mehr Du drückst, desto größer ist die Bremsleistung.

FAHRLEUCHTE

Langes Drücken der Wahltaste (4) schaltet die Lampen ein. Um das Licht wieder auszuschalten, drücke und halte die Wahltaste erneut.
Der Lichtanzeiger ("Set" in der nebenstehenden Illustration) zeigt an, ob die Lampe ein- oder ausgeschaltet ist.

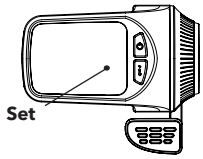

DISTANZ UND ZEIT ANZEIGEN

Wenn der Moovi eingeschaltet ist, wird das TRIP DIS-Muster auf dem LCD Bildschirm angezeigt. Durch Drücken der Einschalttaste werden die am Tag zurückgelegten km angezeigt. Erneutes Drücken der Taste zeigt die Gesamtdistanz an.

NOTFALLBREMSE

Im Notfall betätige die hintere Bremse gleichzeitig mit der linken Daumenbremse und der Handbremse. So werden gleichzeitig die Hinterrad-Reibbremse und die elektromagnetische Bremse, zusammen mit der Trommelbremse aktiviert. Bitte benutze die Handbremse vorsichtig und nur zur Unterstützung der anderen Bremsen.

Alle Bremsen können nach Aktivierung heiß werden und dürfen unter keinen Umständen berührt werden.

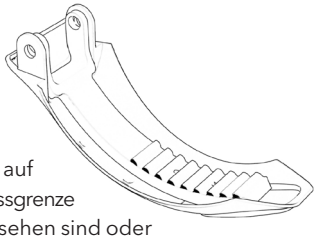

Verschleiß

Die mechanische Bremse besteht aus einem Aluminiumbügel, der auf Reibkoeffizient des Gummirades abgestimmt ist. Die Verschleissgrenze ist erreicht, wenn die Bremszacken (rot eingefärbt) nicht mehr zu sehen sind oder der Reifen kein Profil mehr hat. Auch wenn bei kompletter Abnutzung noch ausreichende Bremswirkung besteht, muss der Aluminiumbügel ausgetauscht werden. In diesem Fall wende Dich bitte an das Moovi Support Team. Die Rekuperationsbremse ist elektrisch und verschleißt somit nicht. Die Funktion ist jedoch vor jeder Fahrt zunächst mit geringer Geschwindigkeit zu testen.

DISPLAY

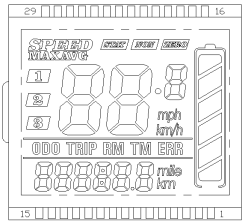

PARAMETEREINSTELLUNGEN

Die unten aufgeführten Parameter sind ab Werk korrekt eingestellt.
Eine manuelle Einstellung ist nicht möglich.

Parameter	Definition	ES145A	ES200A
P01	Helligkeit des Displays	3	3
P02	Einstellung Meilen-, Kilometer-Anzeige	0	0
P03	Volteinstellung der Spannung – Standard 36V	36	36
P04	Standby Zeit (Abschaltung bei Stillstand) in Minuten	10	10
P05	Nicht für E-Scooter relevant	-	-
P06	Raddurchmesser in Zoll	5,7	8
P07	Anzahl Magnete zur Motordrehzahl Messung	20	30
P08	Geschwindigkeitsbegrenzung	100	23
P09	Start aus dem Stand (1 = Start nur durch anrollen)	1	1
P10	Feste Geschwindigkeitseinstellung (Tempomat)	0	0
P11	Nicht für E-Scooter relevant	-	-
P12	Nicht für E-Scooter relevant	-	-
P13	Nicht für E-Scooter relevant	-	-
P14	Einstellung der Strombegrenzung des Controllers	14	14
P15	Standardwert für die Unterspannung des Controllers	29	29
P16	Zurückstellung km Anzeige	0	0

— FEHLERBESCHREIBUNG —

Wenn Dein Moovi eine Fehlfunktion hat, drücke die Einschalttaste (3), bis auf dem LCD-Display der Modus ERR angezeigt wird.

Fehlercode	Status der Störung	Bemerkung
E00	Normalzustand	
E01	Reserviert	
E02	Bremse	Kontakt zum Support
E03	Reserviert	
E04	Reserviert	
E05	Reserviert	
E06	Batterie unter Spannung	Aufladen
E07	Motorschaden	Kontakt zum Support
E08	Ausfall des Daumenbeschleunigers	Kontakt zum Support
E09	Ausfall des Controllers Kommunikation	Kontakt zum Support
E10	Fehler beim Kommunikationsempfang	Kontakt zum Support
E11	Fehler beim Senden der Kommunikation	Kontakt zum Support
E12	Allgemeiner Fehler	Kontakt zum Support
E13	Lichtausfall	Kontakt zum Support

INBETRIEBNAHME

— BEREIT ZUM START —

1 Wähle ein geeignetes Umfeld für die Fahrt mit Deinem Moovi.
2 Falte das Produkt entsprechend der Anleitung auf und achte auf die rote Sicherheitslinie.
3 Stelle die richtige Länge der Lenkung entsprechend Deiner Körpergröße ein.
Vergewissere dich, dass die Klemmschelle geschlossen ist.

— START BEWEGUNG —

1 Drücke den Hauptschalter, um das gesamte Fahrzeug einzuschalten.
2 Drücke die Einschalttaste, um das Gerät einzuschalten.
3 Ein Fuß auf dem Trittbrett, der andere Fuß auf dem Boden.
Schiebe ihn an, als würdest Du einen nicht-elektronischen Roller fahren.
4 Drücke den Gashebel mit dem rechten Daumen leicht nach unten, so dass sich der Roller langsam vorwärtsbewegt. Nachdem Du dich in Bewegung gesetzt hast, stelle auch den zweiten Fuß auf das Trittbrett des Scooters. Drücke den Gashebel, um Geschwindigkeit zu gewinnen.
Je stärker der Hebel betätigt wird, desto schneller bist Du unterwegs.
Nicht vergessen: Sicherheit geht vor!!!

— BREMSEN —

1 Unter normalen Umständen drücke die linke elektronische Daumenbremse, um anzuhalten.
Der Scooter wird langsamer. Je stärker Du drückst (sanft), desto größer ist die Bremskraft.
Ein Fuß auf dem Trittbrett, der andere Fuß auf dem Boden.
2 Im Notfall betätige bitte alle drei Bremsen gleichzeitig.
Achte aber auf die Gewichtsverlagerung nach hinten.

BATTERIE UND LADEGERÄT

Jeder Moovi ist mit einer speziellen Lithium-Batterie und einem speziellen intelligenten Ladegerät ausgestattet. Jeder Moovi hat eine eigene Seriennummer.
Verwende kein anderes Ladegerät!
Wenn der Akku 100% geladen ist, schaltet das zu Deinem Moovi zugehörige Ladegerät automatisch die Energieversorgung ab. Schäden an der Batterie oder dem Ladegerät aufgrund von Wasser, Kollision und andere selbst verschuldeter Faktoren sind nicht Bestandteil der Gewährleistung.

— BATTERIE —

1 Achte nach dem Kauf des Moovi darauf, den Akku vor der Verwendung vollständig aufzuladen.

2 Solltest Du dein Moovi längere Zeit nicht benutzen, achte bitte darauf, dass der Moovi spätestens alle 3 Monate aufgeladen wird.

— LADEGERÄT —

1 Deim spezielles Moovi-Ladegerät verfügt über eine Überladungsschutzfunktion, die Stromversorgung des Ladegeräts automatisch abschaltet, wenn der Akku zu 100 % geladen ist.

2 Besondere Umstände wie Wasser, Zusammenstöße und andere Faktoren, die durch unsachgemäßen Gebrauch die zu einer Beschädigung der Batterie und/oder des Ladegeräts führen, sind nicht von der Garantie abgedeckt.

— ANLEITUNG ZUM LADEN —

1 Entferne die Gummidichtung der Ladebuchse, stecke das Ladekabel in die Buchse. Dann stecke den Stecker in die Steckdose.

2 Ladekontrollleuchte
Rot: Nicht voll **Grün:** Die Batterie ist vollgeladen

Die Dauer für die volle Aufladung beträgt ca. 2,5 Stunden (ES145A) und ca. 3,5 Stunden (ES200A).

Das Ladegerät ist nur für den Innenbereich geeignet. Das Kabel darf nach der Benutzung nicht an der Steckdose stecken bleiben. Das Ladegerät darf ausschließlich an funktionstüchtigen 230V Steckdosen verwendet werden.

Die Balkenanzeige auf dem Display spiegelt nur einen sehr groben Wert des Akkus wieder. Durch zweimaliges drücken der Einschalttaste gelangt man zur genauen Ansicht. Hier liegt der Wertbereich zwischen 28 und 42.

28 = Moovi schaltet sich aus 42 = Moovi ist vollgeladen

PFLEGE

— INSPEKTION —

Etwa alle drei Monate solltest Du deinen Moovi genauestens kontrollieren. Bringe eine kleine Menge von Weissfett oder Schmiermittel auf relevante bewegliche Teile an (Scharnier der Griffe, Klappmechanismus, Lenkstange). Bitte überprüfe die Schrauben und Muttern.

Ein Schnellcheck empfiehlt sich jedoch vor jeder Fahrt und beinhaltet die Kontrolle der Bremsen, Lichter, der Verriegelungsschelle an der Lenkstange, dass die Lenkstange und das Faltgelenk richtig eingerastet sind und die Klingel funktioniert.

Entferne alle scharfen Kanten, die durch unsachgemäße Benutzung oder den langfristigen Gebrauch entstehen können.

— TÄGLICHE PFLEGE —

Lasse den Moovi nicht in der Sommersonne oder in der Kälte stehen. Von Feuer fernhalten.

—VERPACKUNG—

Plastikteile in der Verpackung können von Kleinkindern verschluckt werden und zum Ersticken durch äußeren Verschluss der Atemwege führen.

Es wird empfohlen, die vollständige Verpackung für einen eventuellen Rückversand zum Moovi Support aufzubewahren.

PROBLEMBEHANDLUNG

Checklist

Im Falle einer Fehlfunktion verweisen wir auf die folgende Fehlerliste:

Display ist schwarz

Grund: Die Anzeige wurde wegen zu starker Sonneneinstrahlung ausgeschaltet.
Lösung: stelle den Moovi in den Schatten.
Nach dem Abkühlen sollte sich das Display wieder einschalten.

Erscheinen inkonsistenter Leistung, Anzeige, Mangel an Strichen

Grund: Der Parameter fehlt.
Lösung: Wende Dich an das Moovi Support Team.

Kann nicht starten oder beschleunigen

Grund: Die Stromversorgung ist nicht eingeschaltet oder die elektronische Bremse hängt.
Lösung:
1. Schalte das Gerät aus und starte es erneut. Überprüfe die Position der elektronischen Bremse.
2. Überprüfe auch die hintere Bremse.
3. Falls der Fehler besteht, kontaktiere bitte den Moovi Support.

ES145A SPEZIFIKATIONSPARAMETER

Parameter	ABE	Nummer P005
	Aufgeklappte Größe	930x540x1100 mm
	Geklappte Größe	930x160x300 mm
	Kartongröße	1000x190x340 mm
	Gewicht	NW 10.2 kg
Produkt Leistung	Max. Last	120 Kg
	Max. Geschwindigkeit	20 Km/h (bei 60 kg Zuladung)
	Steigung	15 %
	Reichweite	ca. 20 Km (abhängig von Strassenverhältnissen, Last, Wetter und Temperatur)
Batterie Parameter	Strom	36 V
	Batterie-Typ	L(N-Co-Mn)$^{\circ}$2, 18650 Steel Shell
	Batterie-Ladung	5.2 A/h
	Id. Nummer	WP-BLT-04
Motor Parameter	Typ	DC bürstenloser Motor
	Max. Ladung	187 W
	RPM	870 RPM
	Volt	36 V
	Nenndrehmoment	2.1 Nm / 870 1/min.
Ladegerät Parameter	Volt	AC 100-240 V
	Ladezeit	ca. 2.5 Std.
Schutzklasse	IP54	Staub- und Spritzwassergeschützt

ES200A SPEZIFIKATIONSPARAMETER

Parameter	ABE	Nummer P036
	Aufgeklappte Größe	1050x540x1160 mm
	Geklappte Größe	1050x160x360 mm
	Kartongröße	1125x220x415 mm
	Gewicht	NW 12.5 kg
Produkt Leistung	Max. Last	130 Kg
	Max. Geschwindigkeit	20 Km/h (bei 80 kg Zuladung)
	Steigung	15 %
	Reichweite	ca. 25 Km (Abhängig von Strassenverhältnissen, Last, Wetter und Temperatur)
Batterie Parameter	Strom	36 V
	Batterie-Typ	L(N-Co-Mn)°2, 18650 Steel shell
	Batterie-Ladung	7.8 A/h
	Id. Nummer	WP-BLT-04
Motor Parameter	Typ	DC bürstenloser Motor
	Max. Ladung	250 W
	RPM	730 RPM
	Volt	36 V
	Nenndrehmoment	3.7 Nm / 730 1/min.
Ladegerät Parameter	Volt	AC 100-240 V
	Ladezeit	ca. 3.5 Std.
Schutzklasse	IP54	Staub- und Spritzwassergeschützt

GEWÄHRLEISTUNGSVERLUST

1 Abnormale Nutzung des Moovis
2 Ersetzen des Ladegerätes durch das anderer Hersteller oder Marken ohne Genehmigung
3 Nutzung des Moovis für andere Zwecke, wie z. B. hohe Risiko-Performance
4 Selber auseinanderbauen oder wieder zusammenbauen
5 Verkehrsunfälle oder anderen Kollisionsschäden
6 Siegel sind beschädigt, Scooter - und Teilecode stimmt nicht überein
7 Off-Road fahren und dadurch verursachte Schäden
8 Moovi Scooter, die im Ausland oder ohne Lizenz gekauft wurden
9 Alle anderen Schäden durch abnormale Nutzung

GARANTIE UND GEWÄHRLEISTUNG

Wir bieten Dir einen kompletten Service auch nach dem Kauf Deines Moovis.
Solltest Du bei normaler Nutzung und Handhabung trotzdem einmal Probleme mit Deinem Moovi haben, gewähren wir Dir die in Deinem Land geltende gesetzlich vorgeschriebene Garantie und Gewährleistung.

Bitte habe Verständnis dafür, dass wir bei Rücksendung nur E-Scooter in ihrer Originalverpackung annehmen können.
Bitte die Verpackung Deines Moovis aufheben!

EG-Konformitätserklärung

EC declaration of conformity

Der nachstehende Hersteller / Inverkehrbringer
The manufacturer

Kaufmann Sortimentsgroßhandel GmbH
Jägerstraße 15a
30167 Hannover

Ist Verantwortlicher für technische Unterlagen und erklärt hiermit, dass das Produkt
Also responsible for technical documentation, hereby declares that the product

Moovi E-Scooter ES145A StVO
36 Volt 5,2 Ah
Serien-Nr. ES145A

In Übereinstimmung ist, mit den einschlägigen Bedingungen den nachstehenden EG-Richtlinien einschließlich aller zutreffenden Änderungen
Fulfils the relevant provision if the

Maschinenrichtlinie gemäß 2006/42/EG
Machinere directive 2006/42/EG
Richtlinie über elektromagnetische Verträglichkeit 2014/30/EU
Fulfils the relevant provision if the EWC directive 2014/30/EU
Richtlinie zur Beschränkung der Verwendung bestimmter gefährlicher Stoffe in Elektro- und Elektronikgeräten gemäß 2011/65/EU
Restriction of Hazardous Substances

Und dass folgende Normen und/oder technische Spezifikationen soweit anwendbar zur Anwendung gelangt sind:
And harmonizes with the standarts and/or other technical standards used:

DIN EN 38.3 ST/SG/AC.10/11/Rev.6	DIN EN 55032:2012:AC2013	EN ISO 12100:2010
DIN EN 60204-1:2006+A1:2009+AC:2010	DIN EN 61000-3-2:2014	DIN EN 62321
DIN EN 60335-1:2012+A13:2017	DIN EN 61000-3-3:2013	DIN EN 61000-4-2
DIN EN 14619:2015-06	DIN EN 55024:2010/A1:2015	DIN EN 14619:2015
DIN EN 61000-6-3:2007/A1:2011	E DIN 79010:2019-03, 5.8.4.4	DIN EN 14619:2015-06
DIN EN 61000-6-1:2007	DIN EN 15194:2018-11	

Jahr der Anbringung der CE-Kennzeichnung
CE affixing:2017

CE

Folgende Betriebsbedingungen und Einsatzumgebung sind vorauszusetzen: -Keine-

Michael Käse, Geschäftsführer
Hannover, August 2019

Kaufmann Sortimentsgroßhandel GmbH
Import & Export
Büro u. Musterraum: Jägerstr. 15a · D-30167 Hannover
Fon: 0511 | 725840 · Fax: 0511 | 775293
info@kaumann-hannover.de
Lager: Köster & Hapke GmbH · Wohlenbergstr. 25
30179 Hannover

Geschäftsführer:
Dipl.-Oec. Michael Käse
Handelsregister Hannover
HRB-Nr. 52091
USt-IdNr. DE115835503
www.stelly.de
www.moovi.de

Bankverbindungen:
Sparkasse
Hannover

BIC: SPKHDE2HXXX
IBAN: DE79250501800000548960
Postbank Hannover
BIC: PBNKDEFF
IBAN: DE60250100300036649303

EG-Konformitätserklärung

EC declaration of conformity

Der nachstehende Hersteller / Inverkehrbringer
The manufacturer

Kaufmann Sortimentsgroßhandel GmbH
Jägerstraße 15a
30167 Hannover

Ist Verantwortlicher für technische Unterlagen und erklärt hiermit, dass das Produkt
Also responsible for technical documentation, hereby declares that the product

Moovi E-Scooter ES200A StVO Pro
36 Volt 7,8 Ah
Serien-Nr. ES200A

In Übereinstimmung ist, mit den einschlägigen Bedingungen den nachstehenden EG-Richtlinien einschließlich aller zutreffenden Änderungen
Fulfils the relevant provision if the

Maschinenrichtlinie gemäß 2006/42/EG
Machinere directive 2006/42/EG
Richtlinie über elektromagnetische Verträglichkeit 2014/30/EU
Fulfils the relevant provision if the EWC directive 2014/30/EU
Richtlinie zur Beschränkung der Verwendung bestimmter gefährlicher Stoffe in Elektro- und Elektronikgeräten gemäß 2011/65/EU
Restriction of Hazardous Substances

Und dass folgende Normen und/oder technische Spezifikationen soweit anwendbar zur Anwendung gelangt sind:
And harmonizes with the standarts and/or other technical standards used:

DIN EN 38.3 ST/SG/AC.10/11/Rev.6	DIN EN 55032:2012:AC2013	EN ISO 12100:2010
DIN EN 60204-1:2006+A1:2009+AC:2010	DIN EN 61000-3-2:2014	DIN EN 62321
DIN EN 60335-1:2012+A13:2017	DIN EN 61000-3-3:2013	DIN EN 61000-4-2
DIN EN 14619:2015-06	DIN EN 55024:2010/A1:2015	DIN EN 14619:2015
DIN EN 61000-6-3:2007/A1:2011	E DIN 79010:2019-03, 5.8.4.4	DIN EN 14619:2015-06
DIN EN 61000-6-1:2007	DIN EN 15194:2018-11	

Jahr der Anbringung der CE-Kennzeichnung
CE affixing:2017

Folgende Betriebsbedingungen und Einsatzumgebung sind vorauszusetzen: -Keine-

Michael Käse, Geschäftsführer
Hannover, August 2019

Kaufmann Sortimentsgroßhandel GmbH
Import & Export
Büro u. Musterraum: Jägerstr. 15a · D-30167 Hannover
Fon: 0511 | 725840 · Fax: 0511 | 775293
info@kaumann-hannover.de
Lager: Köster & Hapke GmbH · Wohlenbergstr. 25
30179 Hannover

Geschäftsführer:
Dipl.-Oec. Michael Käse
Handelsregister Hannover
HRB-Nr. 52091
USt-IdNr. DE115835503
www.stelly.de
www.moovi.de

Bankverbindungen:
Sparkasse
Hannover

BIC: SPKHDE2HXXX
IBAN: DE79250501800000548960
Postbank Hannover
BIC: PBNKDEFF
IBAN: DE60250100300036649303

EG-Konformitätserklärung

EC declaration of conformity

Der nachstehende Hersteller / Inverkehrbringer
The manufacturer

Kaufmann Sortimentsgroßhandel GmbH
Jägerstraße 15a
30167 Hannover

Ist Verantwortlicher für technische Unterlagen und erklärt hiermit, dass das Produkt
Also responsible for technical documentation, hereby declares that the product

AC/DC Adapter
Model: GJS150-4200200

In Übereinstimmung ist, mit den einschlägigen Bedingungen den nachstehenden EG-Richtlinien einschließlich aller zutreffenden Änderungen
Fulfils the relevant provision if the

Maschinenrichtlinie gemäß 2006/42/EG
Machinere directive 2006/42/EG
Richtlinie über elektromagnetische Verträglichkeit 2014/30/EU
Fulfils the relevant provision if the EWC directive 2014/30/EU
Richtlinie zur Beschränkung der Verwendung bestimmter gefährlicher Stoffe in Elektro- und Elektronikgeräten gemäß 2011/65/EU
Restriction of Hazardous Substances

Und dass folgende Normen und/oder technische Spezifikationen soweit anwendbar zur Anwendung gelangt sind:
And harmonizes with the standarts and/or other technical standards used:

IEC-61000-4-5	DIN EN 55014-1:2006+A1:2009+A2:2011
DIN EN 61000-4-4	DIN EN 61000-3-2:2014
DIN EN 55024:1998+A1:2001+A2:2003	DIN EN 61000-3-3:2013
DIN EN 61000-4-2	DIN EN 55014-2:1997+A1:2001+A2:2008
DIN EN 55022:2010	DIN EN 60335-2-29:2004+A2:2010
DIN EN 62321	DIN EN 60335 1:2012+A11:2014

Jahr der Anbringung der CE-Kennzeichnung
CE affixing:2017

Folgende Betriebsbedingungen und Einsatzumgebung sind vorauszusetzen: -Keine-

Michael Käse, Geschäftsführer

Hannover, August 2019

Kaufmann Sortimentsgroßhandel GmbH
Import & Export
Büro u. Musterraum: Jägerstr. 15a · D-30167 Hannover
Fon: 0511 | 725840 · Fax: 0511 | 775293
info@kaumann-hannover.de
Lager: Köster & Hapke GmbH · Wohlenbergstr. 25
30179 Hannover

Geschäftsführer:
Dipl.-Oec. Michael Käse
Handelsregister Hannover
HRB-Nr. 52091
USt-IdNr. DE115835503
www.stelly.de
www.moovi.de

Bankverbindungen:
Sparkasse
Hannover

BIC: SPKHDE2HXXX
IBAN: DE79250501800000548960
Postbank Hannover
BIC: PBNKDEFF
IBAN: DE60250100300036649303

Elektro- und Elektronikgeräte

Informationen für private Haushalte

Das Elektro- und Elektronikgerätegesetz (ElektroG) enthält eine Vielzahl von Anforderungen an den Umgang mit Elektro- und Elektronikgeräten. Die wichtigsten sind hier zusammengestellt.

1. Getrennte Erfassung von Altgeräten

Elektro- und Elektronikgeräte, die zu Abfall geworden sind, werden als Altgeräte bezeichnet. Besitzer von Altgeräten haben diese einer vom unsortierten Siedlungsabfall getrennten Erfassung zuzuführen. Altgeräte gehören insbesondere nicht in den Hausmüll, sondern in spezielle Sammel- und Rückgabesysteme.

2. Batterien und Akkus sowie Lampen

Besitzer von Altgeräten haben Altbatterien und Altakkumulatoren, die nicht vom Altgerät umschlossen sind, sowie Lampen, die zerstörungsfrei aus dem Altgerät entnommen werden können, im Regelfall vor der Abgabe an einer Erfassungsstelle vom Altgerät zu trennen. Dies gilt nicht, soweit Altgeräte einer Vorbereitung zur Wiederverwendung unter Beteiligung eines öffentlich-rechtlichen Entsorgungsträgers zugeführt werden.

3. Möglichkeiten der Rückgabe von Altgeräten

Besitzer von Altgeräten aus privaten Haushalten können diese bei den Sammelstellen der öffentlich-rechtlichen Entsorgungsträger oder bei den von Herstellern oder Vertreibern im Sinne des ElektroG eingerichteten Rücknahmestellen unentgeltlich abgeben.

Rücknahmepflichtig sind Geschäfte mit einer Verkaufsfläche von mindestens 400 m² für Elektro- und Elektronikgeräte sowie diejenigen Lebensmittelgeschäfte mit einer Gesamtverkaufsfläche von mindestens 800 m², die mehrmals pro Jahr oder dauerhaft Elektro- und Elektronikgeräte anbieten und auf dem Markt bereitstellen. Dies gilt auch bei Vertrieb unter Verwendung von Fernkommunikationsmitteln, wenn die Lager- und Versandflächen für Elektro- und Elektronikgeräte mindestens 400 m² betragen oder die gesamten Lager- und Versandflächen mindestens 800 m² betragen. Vertreiber haben die Rücknahme grundsätzlich durch geeignete Rückgabemöglichkeiten in zumutbarer Entfernung zum jeweiligen Endnutzer zu gewährleisten.

Die Möglichkeit der unentgeltlichen Rückgabe eines Altgerätes besteht bei rücknahmepflichtigen Vertreibern unter anderem dann, wenn ein neues gleichartiges Gerät, das im Wesentlichen die gleichen Funktionen erfüllt, an einen Endnutzer abgegeben wird. Wenn ein neues Gerät an einen privaten Haushalt ausgeliefert wird, kann das gleichartige Altgerät auch dort zur unentgeltlichen Abholung übergeben werden; dies gilt bei einem Vertrieb unter Verwendung von Fernkommunikationsmitteln für Geräte der Kategorien 1, 2 oder 4 gemäß § 2 Abs. 1 ElektroG, nämlich „Wärmeüberträger“, „Bildschirmgeräte“ oder „Großgeräte“ (letztere mit mindestens einer äußeren Abmessung über 50 Zentimeter). Zu einer entsprechenden Rückgabe-Absicht werden Endnutzer beim Abschluss eines Kaufvertrages befragt. Außerdem besteht die Möglichkeit der unentgeltlichen Rückgabe bei Sammelstellen der Vertreiber unabhängig vom Kauf eines neuen Gerätes für solche Altgeräte, die in keiner äußeren Abmessung größer als 25 Zentimeter sind, und zwar beschränkt auf drei Altgeräte pro Geräteart.

4. Datenschutz-Hinweis

Altgeräte enthalten häufig sensible personenbezogene Daten. Dies gilt insbesondere für Geräte der Informations- und Telekommunikationstechnik wie Computer und Smartphones. Bitte beachten Sie in Ihrem eigenen Interesse, dass für die Löschung der Daten auf den zu entsorgenden Altgeräten jeder Endnutzer selbst verantwortlich ist.

5. Bedeutung des Symbols „durchgestrichene Mülltonne“

Das auf Elektro- und Elektronikgeräten regelmäßig abgebildete Symbol einer durchgestrichenen Mülltonne weist darauf hin, dass das jeweilige Gerät am Ende seiner Lebensdauer getrennt vom unsortierten Siedlungsabfall zu erfassen ist.

Hersteller-Informationen gemäß § 18 Abs. 4 ElektroG (neu)

ASSEMBLY

Before first use, the front light must be mounted as shown in the figure below. To do this, the following steps must be carried out one after the other:

1 Unfold the scooter and secure it with the stand.
2 Loosen the screw on the intended mounting of the lamp (red circle) with the Multitool.
3 Insert the screw through the opening in the lamp and screw it tightly to the intended mounting.

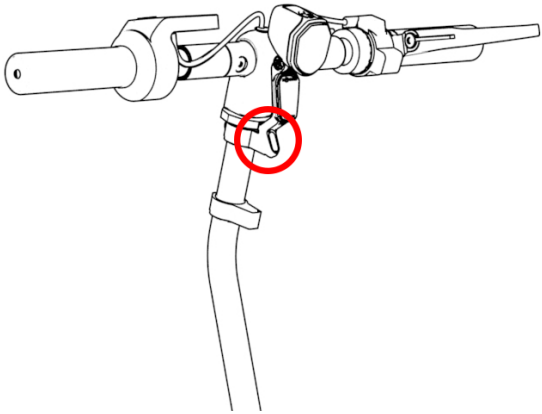

NAME OF THE MAIN PARTS

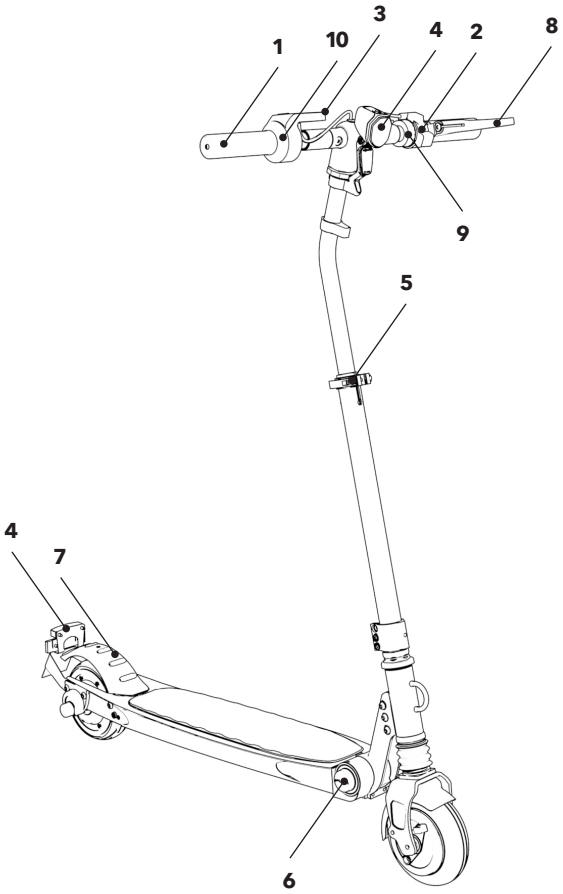

1. Grip set

2. Electromagnetic brake

3. Meter

4. Lighting

5. Lock wrench

6. Folding button

7. Tail brake pedal

8. Front brake

9. Bell

10. Accelerator

SAFETY INSTRUCTIONS

1. This product is a Moovi electric scooter for adults, which is only for people aged 14 or over No second person can be transported at the same time.
2. Always wear sturdy shoes, a helmet and safety clothing.
3. Do not use in unsafe areas and comply with the regional laws and regulations.
4. Please practise operating the Moovi on safe ground before you drive it.
5. Please do not perform any dangerous or acrobatic actions.
6. To ensure safety, please do not use the machine on rough roads.
7. Do not use your Moovi if the temperature drops below -5 degrees.
8. If the road conditions are bad, please drive slowly and carefully.
9. Please do not use on ice or oily roads. Acute danger of slipping!
10. In wet conditions the braking distance can be longer, special care is required!
11. Drive with foresight and care - always safe. You must be able to maintain constant control over the scooter and the situation. Use the appropriate steering setting and always wearsuitable clothing and sturdy shoes.
12. Please observe the local regulations for the use of e-scooters. Pay particular attention to to possible restrictions on use in certain areas (e.g. pedestrian zones,one-way streets, bicycle streets etc.).
13. Never use your Moovi e-scooter with accessories or items that are not specifically designed by or approved by the manufacturer.
14. Please always ensure that you keep sufficient distance from other road users. If you ride in a group of e-scooters, please always ride one behind the other.
15. By factory default the scooter requires push to start. This is done by easily rolling the scooter and then accelerating.
16. Always make sure that the wheels are in good condition.
17. Large crowds or particularly busy traffic areas should be avoided.
18. Obstacles must always be crossed with the utmost caution. In case of doubt it is recommended, to descend in order to cross an obstacle safely.
19. Always use the bell on the handlebars to draw attention to yourself when you are about to overtakes and always keep a safety distance of 1.5m when overtaking.
20. Always adapt your speed and driving style to the prevailing conditions. If in doubt, cross roads or protected areas on foot.
21. Your Moovi is allowed to be folded up in the German railway and be taken on board by most local transport operators without a ticket. Please review the conditions before you start your journey.
22. Before riding, adjust the handlebars to the ideal position for your height and pay attention to it, that the locking clip is correctly closed.

PRODUCT

— FOLDING STAGES —

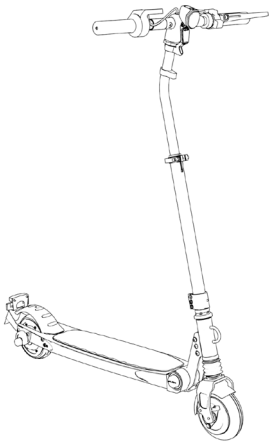

A. Open

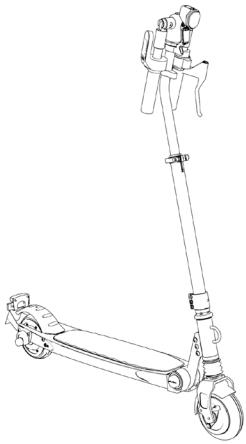

B. Grips folded

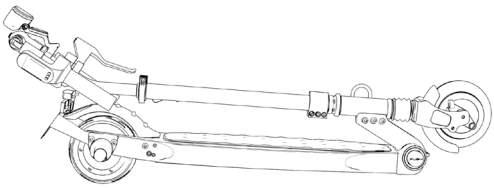

C. Folded

— FOLDING STEPS —

1. As shown in figure (a), push lock wrench outward in the direction of the arrow.
2. As shown in figure (b), press the yellow marble inwards while pressing the handlebar downwards.
3. As shown in figure (d), hold the red handlebar grips firmly with two hands, pull the red handlebar grips outward in the direction of the arrow, you can easily fold the grip sets now.
4. Bring the handlebar a little forward, while pressing the folding button as shown in figure (e), fold the steering downwards until it locks automatically. Recheck to see the red safety line.

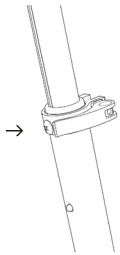

a

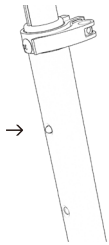

b

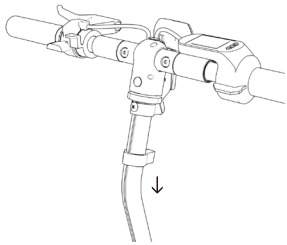

c

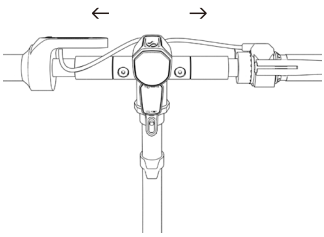

d

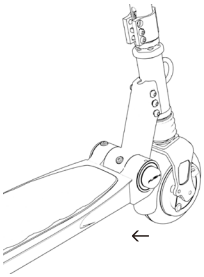

e

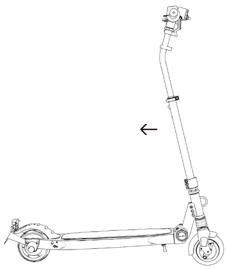

f

— EXPANDING STEPS —

1 As shown in (a), gently lift the steering upwards in the direction of the arrow. Press the folding button as shown in Fig (b), unfold the steering to the upright position, and extend the body until all of the red safety line is exposed.

2 Pull up the grip set until they lock automatically as shown in Figure (c).

3 As shown in Figure (d), open the locking wrench in the direction of the arrow. As shown in Figure (e), press the yellow marbles, while pulling the steering upwards. After adjusting to the proper height, make sure the yellow marble is exposed in one of the three intended holes. The locking wrench has to be locked properly again (the height is adjustable in three stages).

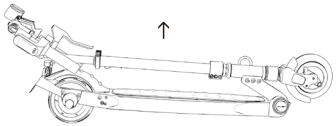

a

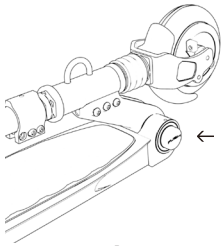

b

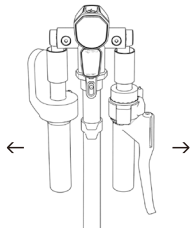

c

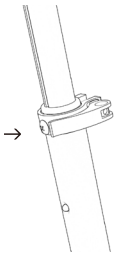

d

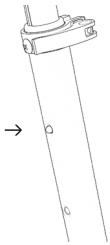

e

— HOW TO USE THE FOLDER —

1. When riding the scooter, the folding button must show the red safety line!
2. When the swinging clearance is too large, adjust the manual nut slightly. (Please don't adjust too much, as the folding button might be blocked and is unable to expose the red safety line).
3. Adjustment method: Use a hex wrench to loosen the nut, then use the Allen wrench to adjust the set screw slightly, after positioning the screw in place. Use an hex wrench to lock the nut again (as shown).

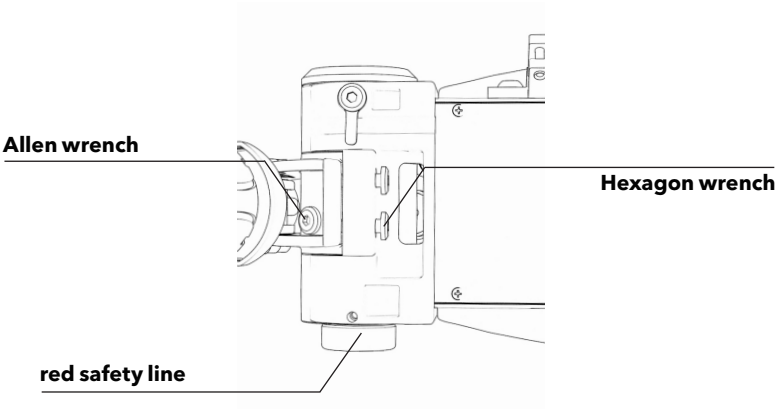

For security reason please pay special attention to see the red safety line being exposed after the adjustment.

— MODIFICATIONS —

The Moovi and all the parts it contains may not be modified in any way. All modifications, which are described in detail in this manual, are excluded. In addition, accessories not advertised by the manufacturer should not be used.

BASIC OPERATION

— FUNCTION AND DESCRIPTION OF THE DIRECTION PARTS —

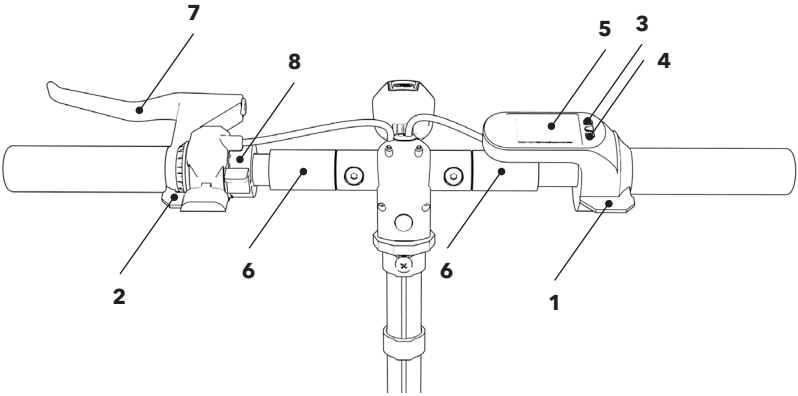

1. Thumb accelerator
2. Thumb brake
3. Power button
4. Set key / Light key
5. Functional area of the display
6. Folded sets
7. Front brake
8. Bell

RECUPERATION BREAK (THUMB BREAK)

The recuperation brake is always used first, as it returns the braking energy to battery charge, thus extending the range. For this reason, this brake must always be used when other brakes are also used. It is activated by pressing the thumb lever (2.).

MECHANICAL BREAK (PEDAL BREAK)

The Mechanical Brake is activated by the step of the foot and thus slows down the tyre. It may only be used in combination with the recuperation brake. Body weight should be shifted backwards when braking.

DRUM BREAK (HAND BREAK)

The drum brake is activated by operating the red handle. As it is attached to the front wheel, it must always be used with extreme caution and only in the event of emergency braking. It must only be used in conjunction with the recuperative brake.

Before starting to ride, check that the drum brake cable is sufficiently tightened by pressing the brake lever. Turning the screw out to the left shortens the brake cable and changes the pressure point on the brake lever. After you have turned the screw further to the left, you have to lock it with the locknut to fix the tensioning screw.

The drum brake must be adjusted regularly.

If you can no longer achieve any braking effect by readjusting the screw on the brake lever, the brake shoes must be replaced.

— POWER SWITCH —

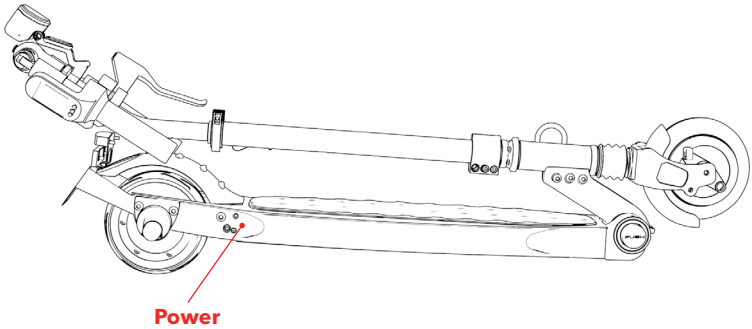

Press the main power switch button to turn the whole vehicle on;
Press it again to turn the whole vehicle off.

— OPERATING INSTRUCTIONS —

POWER SWITCH

Long press of the power button will turn on the Moovi.
If the Moovi is not used for three minutes, it will turn off automatically.

SPEED CONTROL

Press the right thumb accelerator, the more you press downward, the faster you go.

BRAKE CONTROL

Press the left thumb electronic brake; the more you angle downwards, the more you brake.
For instant stop, use the back fender brake and front brake together with the electronic brake.

RIDING LIGHTS

To turn on the lights, press and hold the set key (4) button
until the lights turn on. To turn them off, press and hold the set key again.

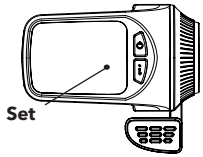

MILEAGE DISPLAY

When the power is turned on, the LCD shows ODO, for the total mileage.
If you press the power button again, the recent trip will be displayed.

EMERGENCY BRAKE

In an emergency, apply the rear brake simultaneously with the left thumb brake and the hand brake. In this way, the rear friction brake and the electromagnetic brake are activated simultaneously, together with the drum brake. Please use the hand brake carefully and only to support the other brakes. All brakes can get hot after activation. And must not be touched under any circumstances.

Wear

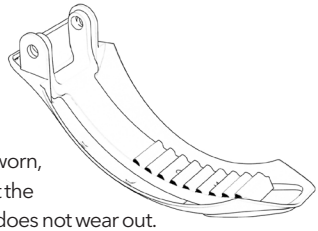

The mechanical brake consists of an aluminium bracket,
which is mounted on coefficient of friction of the rubber
wheel is adjusted. The wear limi is reached when the brake teeth
(coloured red) are no longer visible or the tire has no tread.
Even if there is still sufficient braking effect when the tyre is completely worn,
the aluminium bracket must still be replaced. In this case please contact the
Moovi Support Team. The recuperation brake is electric and therefore does not wear out.
However, the function should be tested at low speed before each ride.

FACTORY SETTING OR DISPLAY SCREEN

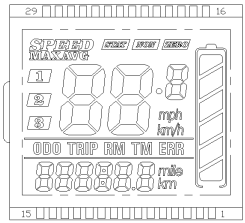

PARAMETER SETTINGS

The parameters listed below are correctly set at the factory. Manual adjustment is not possible.

Parameter	Definition	ES145A	ES200A
P01	Display brightness	3	3
P02	Setting miles, kilometres display	0	0
P03	Voltage setting - standard 36V	36	36
P04	Standby time (switch-off at standstill) in minutes	10	10
P05	Not relevant for e-scooters	-	-
P06	Wheel diameter in inches	5,7	8
P07	Tachometer magnet number	20	30
P08	Speed limit	100	23
P09	Start from a standing position (1 = start only by rolling)	1	1
P10	Fixed speed setting (cruise control)	0	0
P11	Not relevant for e-scooters	-	-
P12	Not relevant for e-scooters	-	-
P13	Not relevant for e-scooters	-	-
P14	Setting the current limitation of the controller	14	14
P15	Default value for the controller undervoltage	29	29
P16	Reset km display	0	0

— FAULT DISPLAY —

When your Moovi malfuncions, push the power button (3) until LCD Display panel shows ERR mode, Fault diagnosis can be performed.

Fault code	Malfunction status	Remark
E00	Normal state	
E01	Reserved	
E02	Brake	Contact support
E03	Reserved	
E04	Reserved	
E05	Reserved	
E06	Battery under voltage	Recharge
E07	Motor failure	Contact support
E08	Thumb accelerator failure	Contact support
E09	Controller failure Communication	Contact support
E10	Communication reception failure	Contact support
E11	Communication sent failure	contact support
E12	General fault	Contact support
E13	Light failure	Contact support

RIDING OPERATION

— READY TO START —

1 Choose a suitable terrain for riding your Moovi.

2 Unfold the product following the instructions and pay attention to the red safety line.

3 According to your own height, adjust the right length of the steering.
Make sure the lock wrench is closed.

— START MOVING —

1 Press the main power switch to turn the whole vehicle on.

2 Press the power button to turn on the power.

3 One foot on the pedal , the other foot on the ground.
Give a push like riding a non-electronic scooter.

4 Gently push down the right thumb accelerator the scooter will slowly move forward. After being in motion, move the second foot on the pedal of the scooter as well. Press the right thumb accelerator to gain speed.The bigger the angle, the faster you go. Keep in mind: Safety first!!!

— BRAKING —

1 Under normal circumstances, press the left electronic thumb brake to stop. The scooter will slow down. The more you press (gentle), the greater the breaking force. One foot on the pedal, the other foot on the ground.

2 In case of an emergency, please use the rear brake pedal at the same time with the thumb and the front brake to achieve a faster and immediate stop.

BATTERY AND CHARGER

Each Moovi is equipped with a special lithium battery and a special smart charger.
Intelligent and dedicated.Each Moovi have a special number.
Do not use any other charger !
When the battery is 100% charged, the charger associated with your Moovi automatically switches off the power supply. Damage to the battery or the charger due to water, collision and other self-inflicted factors are not covered by the warranty.

— BATTERY —

1 After purchasing the Moovi make sure to fully charge the battery before using it.
2 If not used for a long time, please charge once every 3 months.

— CHARGER —

1 Your special Moovi charger has an over-charge protection function, which will automatically turn off the charger's power when the battery is charged a 100%.
2 Special circumstances such as water, collision and other factors due to impropriate usage, which lead to battery and/or charger damage, are not covered under warranty.

— CHARGING INSTRUCTIONS —

1 Open the rubber plug to get access to the charging port. Insert the charger to the socket. Please keep the charger socket free from dust and dirt.Plug the charger into the power outlet.
2 Charging indicator light.
Red: not full Green: full

The duration for a full charge is approx. 2.5 hours (ES145A) and approx. 3.5 hours (ES200A).

The charger is only suitable for indoor use. The cable must not be left plugged into the socket after use. The charger may only be used on functioning 230V sockets.

The bar graph on the display only reflects a very rough value of the battery. Pressing the power button twice takes you to the exact view. Here the value range is between 28 and 42.

28 = Moovi switches off 42 = Moovi is fully charged

MAINTENANCE

— INSPECTION —

About every three months you should check your Moovi carefully. Apply a small amount of white grease or lubricant to relevant moving parts (handlebar hinges, folding mechanism, handlebars). Please check the nuts and bolts.

However, a quick check is recommended before every ride and includes checking the brakes, lights, the locking clip on the handlebars that the handlebars and folding joint are properly engaged and the bell works.

Remove any sharp edges that may result from improper use or long-term use.

— DAILY MAINTENANCE —

Please do not put the scooter under the hot sun, in the rain or other serious damp places for a long time. Please keep the scooter clean.

— PACKAGING —

Plastic parts in the packaging can be swallowed by small children and can lead to suffocation by external obstruction of the airways.

It is recommended that the complete packaging be retained for possible return shipment to Moovi Support.

SOLUTION TO THE GENERAL PROBLEMS

When the product has problems, please refer to the following ways to solve.

Blank screen
The reason: The Moovi may have been exposed to the sun for too long.
Solution: Place the Moovi in the shadow for a period of time. Allow to cool down.
The function should return to normal condition after cooling down.

The displayed value does not match the actual value, the display is dim, the display is missing:
The reason: Parameter lost.
Solution: Contact your local dealer or the Moovi support team.

Unable to start or accelerate:
The reason: 1. The power is not turned on.
2. Electronic brake got stucked.
Solution: 1. Turn on the power.
2. Turn off the power and restart, and check whether the left thumb brake is in place, and check the brake's position.

If the problem consists, please contact the Moovi support.

ES145A PARAMETER LIST

Parameter	ABE	Number P005
	Unfolded size	930x540x1100 mm
	Folded size	930x160x300 mm
	Carton size	1000x190x340 mm
	Weight	NW 10.2 kg
Product Performance	Max load	120 kg
	Max speed	20 km/h (loaded with 80 kg)
	Climbing ability	15 degrees slope
	Single endurance distance	approx. 20 km (Wind, roads and temperatures are all affected)
Battery parameter	Standard voltage	36 V
	Type of battery	L(N-Co-Mn)°2, 18650 Steel shell column
	Battery capacity	5.2 AH
	Id. Number	WP-BLT-04
Motor parameter	Motor type	DC permanent magnet brushless motor
	Rated output power	187 W
	Max no-load speed	870 RPM
	Rated voltage	36 V
	Rated torque	2.1 N·m / 870 1/min
Charger parameter	Input voltage	AC 100-240 V
	Charging time	2-2.5 h

ES200A PARAMETER LIST

Parameter	ABE	Number P036
	Unfolded size	1050x540x1160 mm
	Folded size	1050x160x360 mm
	Carton size	1125x220x415 mm
	Weight	NW 12.5 kg
Product Performance	Max load	130 kg
	Max speed	20 km/h (loaded with 80 kg)
	Climbing ability	15 degrees slope
	Single endurance distance	approx. 25 km (Wind, roads and temperatures are all affected)
Battery parameter	Standard voltage	36 V
	Type of battery	L(N-Co-Mn)°2, 18650 Steel shell column
	Battery capacity	7.8 AH
	Id. Number	WP-BLT-04
Motor parameter	Motor type	DC permanent magnet brushless motor
	Rated output power	250 W
	Max no-load speed	730 RPM
	Rated voltage	36 V
	Rated torque	3.7 N·m / 730 1/min
Charger parameter	Input voltage	AC 100-240 V
	Charging time	3.5-4h

LOSS OF WARRANTY

1. Abnormal use of the Moovis
2. Replacing the charger with that of other manufacturers or brands without authorisation.
3. Using the Moovis for other purposes, such as high risk performance
4. Disassembling or reassembling by yourself
5. Traffic accidents or other collision damage
6. Seals are damaged, scooter and parts code do not match
7. Off-road driving and resulting damage
8. Moovi scooters purchased abroad or without a licence
9. All other damage caused by abnormal use

WARRANTY AND GUARANTEE

We offer you a complete service even after you have purchased your Moovi.
Should you still have problems with your Moovi during normal use and handling, we will provide you with the statutory guarantee and warranty in your country.

Please understand that we can only accept returns of e-scooters in their original packaging. Please keep the packaging of your Moovi!